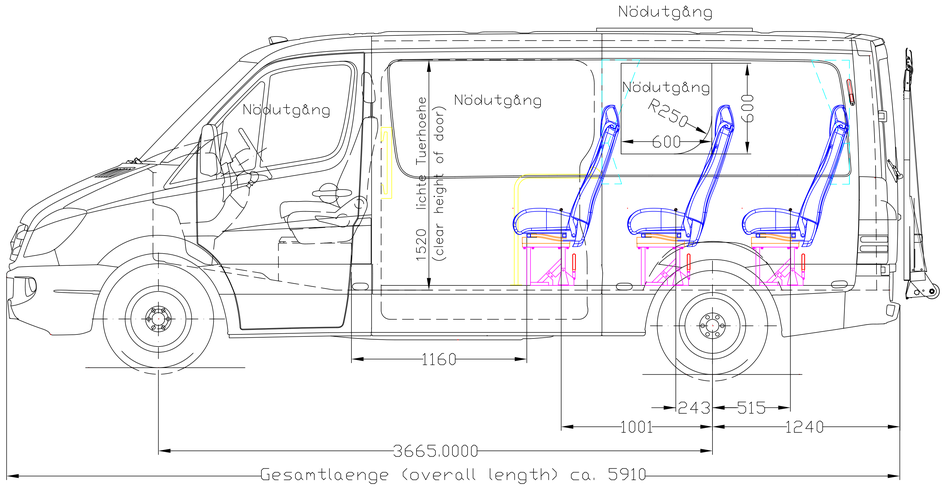

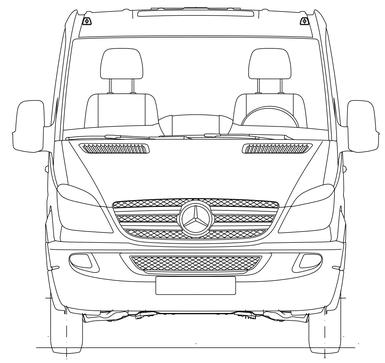

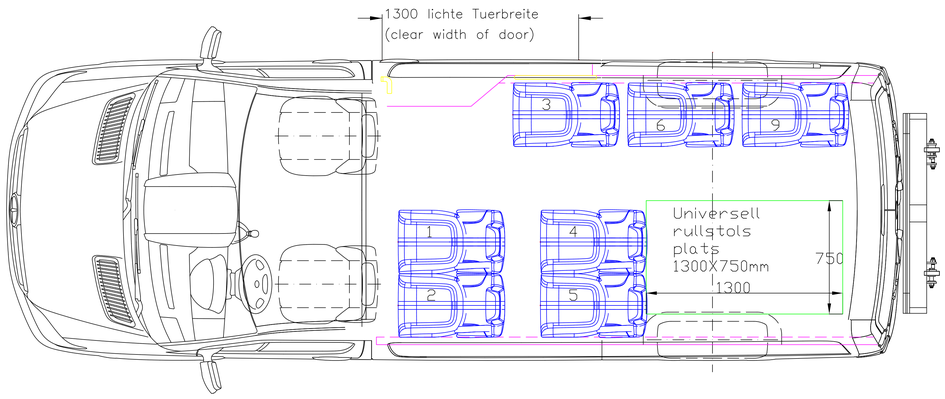

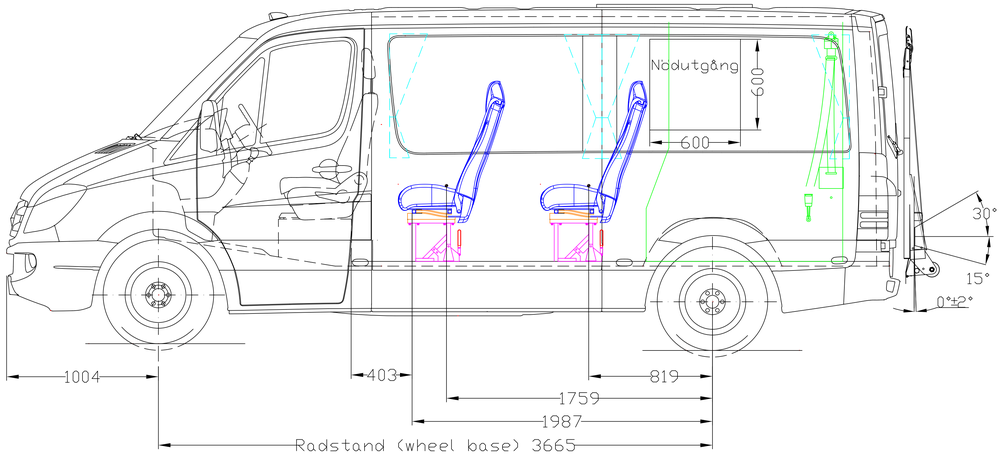

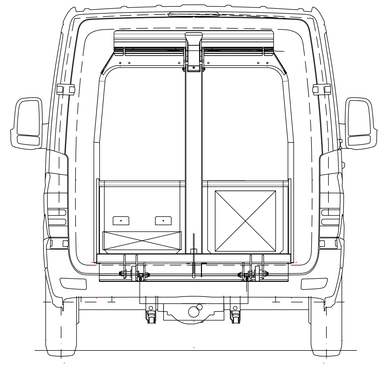

Material	Jocklek (mm)	Längd (mm)	Tillverkandling	Vikt (kg)
Generellt om ej annat angivs: Enhet: mm, Tolerans: SS-ISO2768-1 medel, Håll: H12, Svets: a=t min, Skarpa kanter brytes				
Ritad av: HP	Datum: 130416	Godk.	Datum	Stå Benämning	Mm
Benämning Svtling: MB Sprinter 3665/1240mm 3,5-3.88ton 8Pass 1Rullstol Skjutdörr Noco Bis 3P M2				
Artikelnummer				Ritningsnummer: MBS-601-03

Format: A3
Skala: 1:40
Blad: 1(1)
Utg.

Revnr | Revisionsanmärkning | Datum | Sign